DÉCOUPE DU PLANCHER POUR UNE TÉLÉCAB TYPE IV 32" X 54", (TRADITIONAL OU PREMIUM) AVEC 1 PORTE DROITE
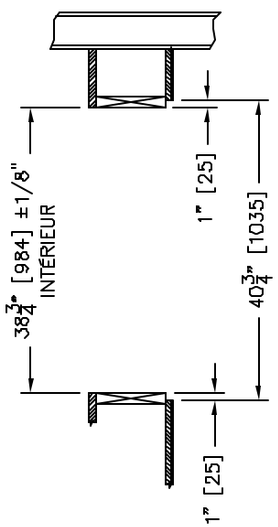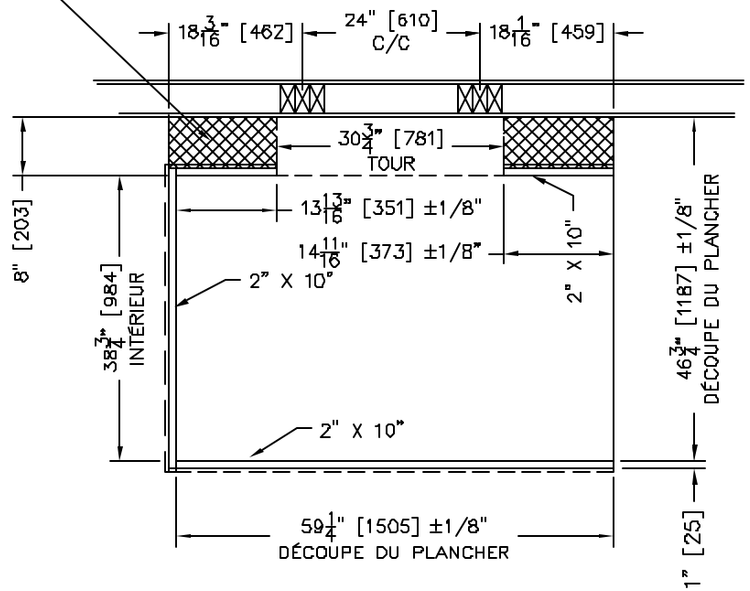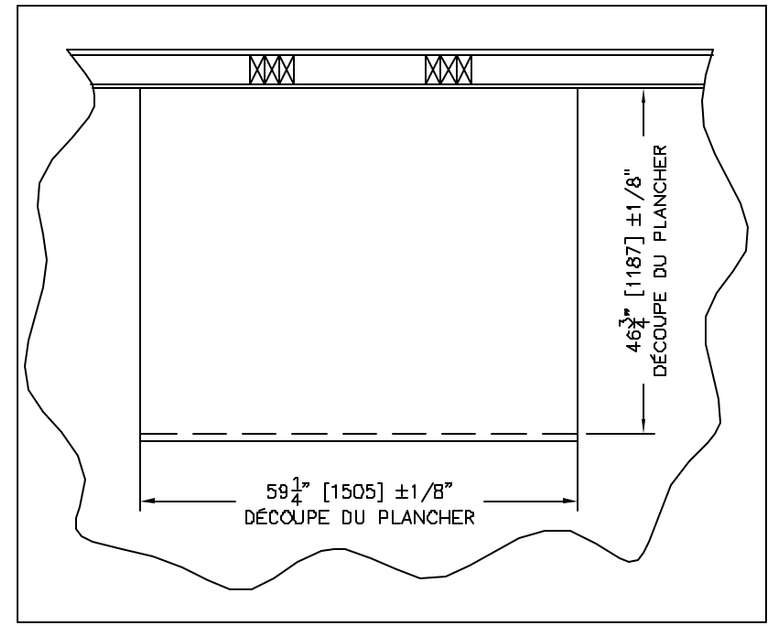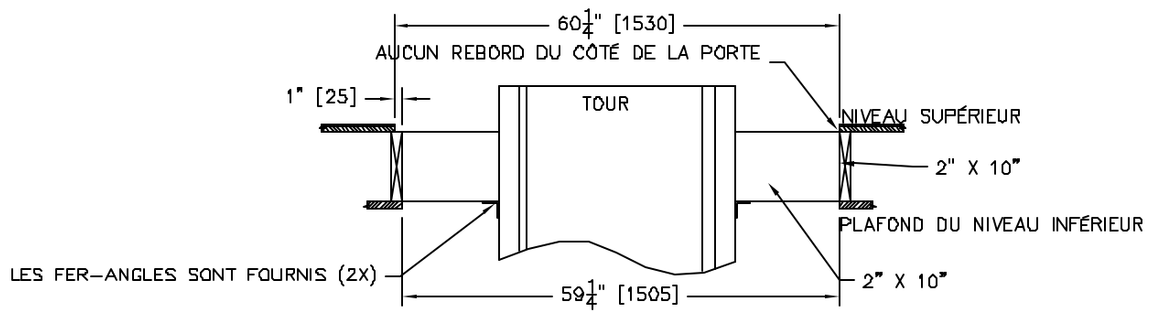
LES PARTIES HACHURÉES DE CHAQUE CÔTÉ DE LA TOUR DOIVENT SUPPORTER LE POIDS APPLIQUÉS SUR LE TOIT MOBILE, CES PARTIES PEUVENT ÊTRE BÂTIES APRÈS L'INSTALLATION ET FIXÉES DE CHAQUE CÔTÉ DE LA TOUR.